aluron
SYSTEMY ALUMINIOWE

PVC-ALU

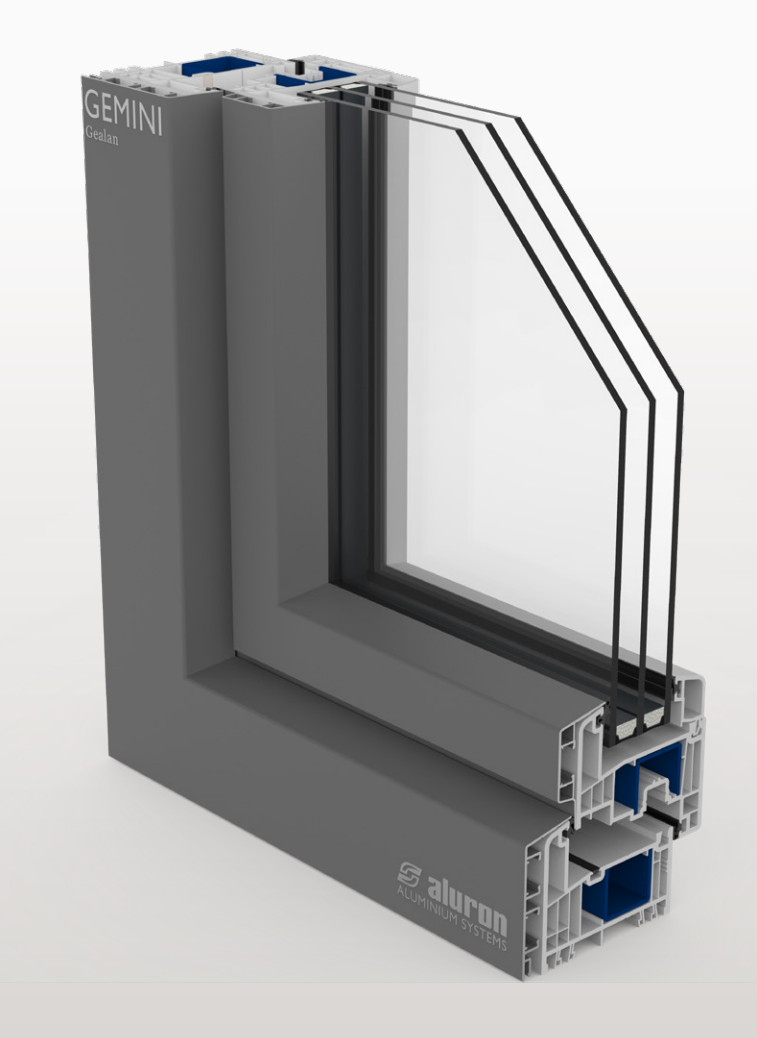

Systemy nakładek aluminiowych dla okien i drzwi PVC

GEMINI

Designed for **Gealan**

Gemini Gealan 9000 S

Designed for **Kömmerling**

Gemini Kömmerling 76 AD
Gemini Kömmerling 76 MD

Upgrade PVC to PREMIUM

GEALAN 9000 S
okna pvc–aluminiowe

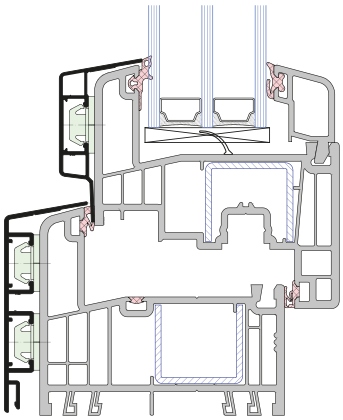

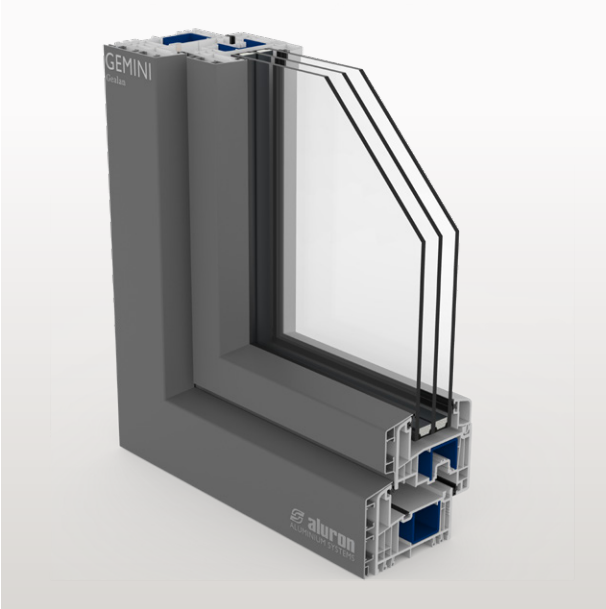

KÖMMERLING 76
okna pvc–aluminiowe

KÖMMERLING 76 MD

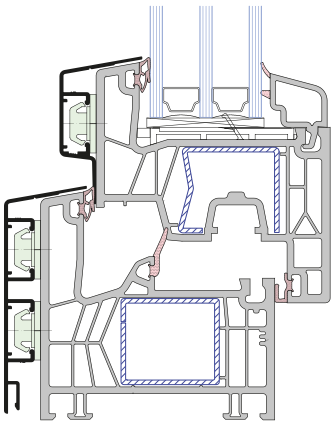

KÖMMERLING 76 AD

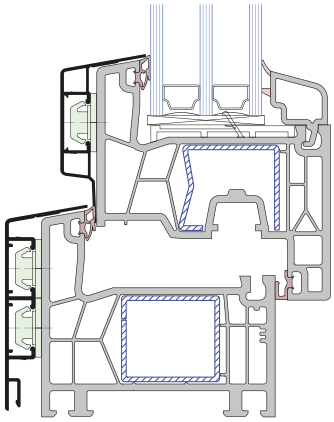

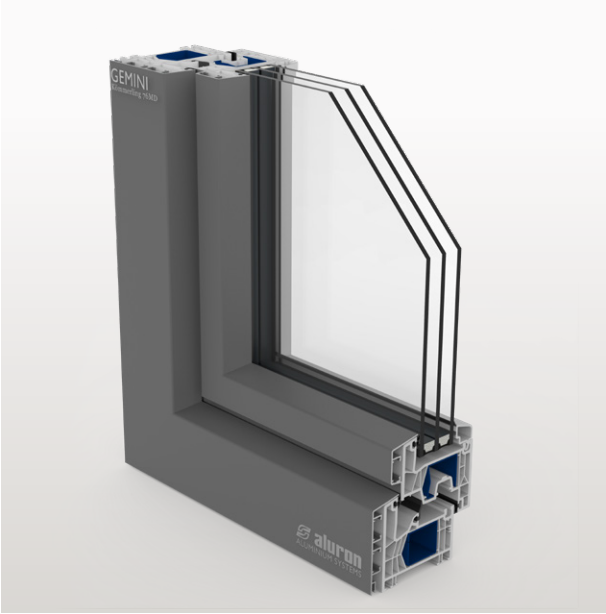

Systemy PVC-ALUMINIOWE

RAMY ALUMINIOWE
Naroża spawane idealnie płaskie

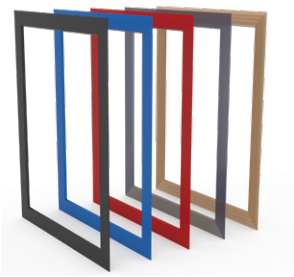

KOLORYSTYKA
Malowanie proszkowe

ŁATWA PIELĘGNACJA
Wygoda na co dzień

GEMINI for PVC-ALU

Nakładki aluminiowe GEMINI na okna PVC to połączenie elegancji i praktyczności ALU z najwyższymi parametrami termicznymi PVC. Klient otrzymuje wyjątkowy produkt, który jest estetyczny, przygotowany do długotrwałej eksploatacji, a przy tym łatwy w utrzymaniu i konserwacji. Nakładki nie ingerują w oryginalne rozwiązania systemowe PVC.

DLACZEGO ALUMINIUM?

Zastosowanie aluminium z zewnątrz podnosi stopień ochrony przed wpływem czynników atmosferycznych i UV. Pozwala jednocześnie dopasować i ujednolicić zewnętrznie kolorystykę oraz design okna tworzywowego do stolarki aluminiowej lub drewniano-aluminiowej.

JAK TO DZIAŁA?

Systemy Gemini przeznaczone do okien PVC-ALU, opierają się całkowicie na rozwiązaniach konstrukcyjnych przewidzianych przez systemodawców PVC i polegają na idealnym dopasowaniu do nich nakładek aluminiowych. Uzyskuje się przez to optyczną elegancję przy zachowaniu najwyższych parametrów użytkowych.

KLUCZOWE CECHY

GWARANCJA SZCZELNOŚCI
Uszczelki systemowe

RAMKI ALUMINIOWE
Z narożami spawanymi lub zagniatanymi mechanicznie

MALOWANIE PROSZKOWE
Bogata kolorystyka

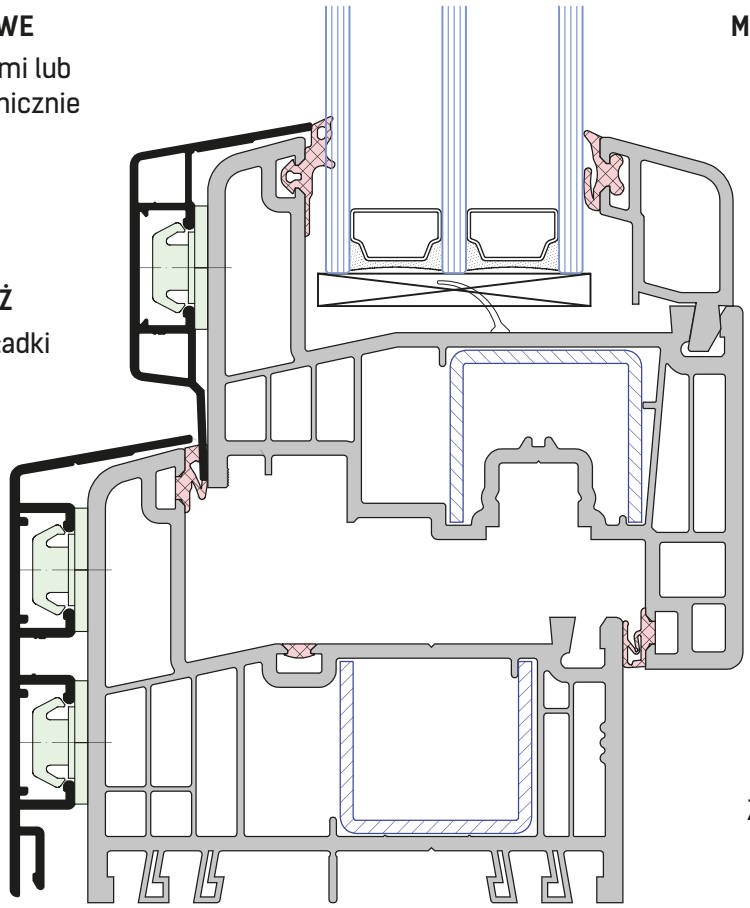

SZYBKI I PEWNY MONTAŻ
Niezależne połączenie nakładki ALU z korpusem PVC

OKNA I DRZWI
Szerokie możliwości zastosowania

KOMPLETNY SYSTEM
Profile i akcesoria

STATYKA
Zwiększona sztywność konstrukcji

PRAKTYCZNE FUNKCJE
Kontrolowane odprowadzenie wody

GOTOWE DO MONTAŻU NAKŁADKI ALU Z NAROŻAMI SPAWANYMI

Profile aluminiowe mogą być dostarczane w postaci gotowych do montażu ramek. Oferowane przez Aluron **spawanie naroży ram aluminiowych**, pozwala na uzyskanie efektu idealnie płaskiej, jednolitej powierzchni, bez widocznego łączenia materiału (A).

Alternatywnie stosuje się tradycyjny, mechaniczny sposób łączenia naroży ram aluminiowych, za pomocą łączników, z widocznymi krawędziami cięcia. (B).

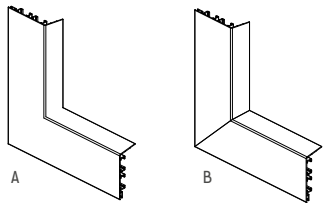

SPAWANIE
Innowacyjny sposób łączenia naroży ram aluminiowych dający efekt płaskiej powierzchni, bez widocznych łączeń naroży po lakierowaniu.

NIEZALEŻNE POŁĄCZENIE NAKŁADKI ALU I KORPUSU PVC

Ramki aluminiowe tworzą niezależną konstrukcję w stosunku do okna PVC. Montowane są za pomocą **zaczepów systemowych**, w finalnym procesie montażu, po zaszkleniu okna. Daje to gwarancję odseparowania od siebie dwóch różnych materiałów, a w następstwie prawidłową i bezpieczną eksploatację okna w zmiennych warunkach temperaturowych.

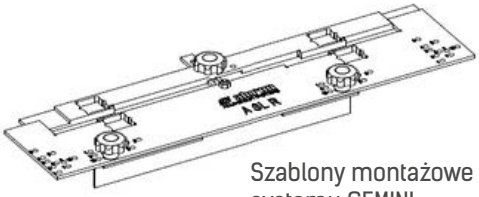

Szablony montażowe systemu GEMINI

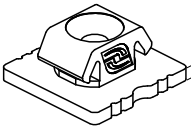

Zaczep systemowy GEMINI

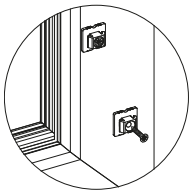

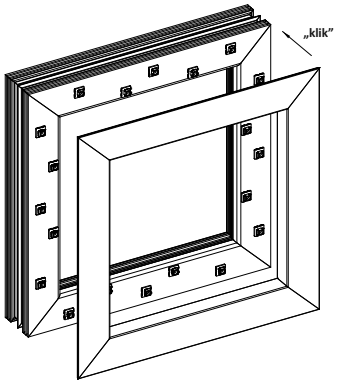

KONTROLOWANE OPROWADZENIE WODY

W zależności od indywidualnych wymagań, przewidziane są **różne typy odwodnień**. Zaślepki aluminiowe oferowane przez Aluron (Rys. 3), mogą być malowane w kolorze nakładek.

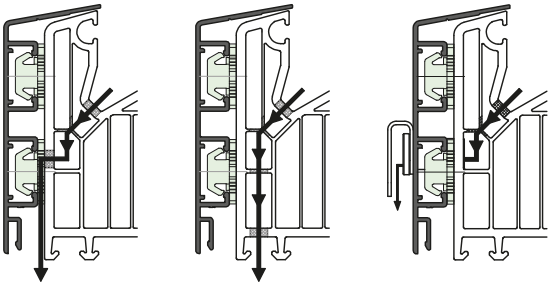

Rys. 1. Rys. 2. Rys. 3.

SZCZELNOŚĆ

Konstrukcje PVC-ALU wyróżniają się wyjątkową odpornością na działanie czynników atmosferycznych i komfortem akustycznym. W celu zapewnienia szczelności, wykorzystuje się **oryginalne uszczelki** dostarczane przez producentów systemów PVC. Opcjonalnie ALURON oferuje **uniwersalne uszczelki systemowe**, które mogą być stosowane zamiennie lub dodatkowo, w zależności od ich przeznaczenia.

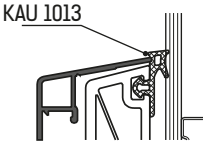

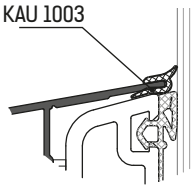

ZWIĘKSZONA SZTYWNOŚĆ KONSTRUKCJI

Wykorzystane nakładek aluminiowych wpływa pozytywnie na statykę okna lub drzwi. Poprzez ich zastosowanie zwiększa się w znaczący sposób sztywność całego elementu. To pozwala między innymi na wykonywanie większych gabarytów okien lub drzwi, niż założone dla konstrukcji PVC.

PROFILE I AKCESORIA

Nakładka aluminiowa ramy

Nakładka aluminiowa skrzydła

Oryginalne uszczelki systemu PVC lub uniwersalne uszczelki systemowe ALURON

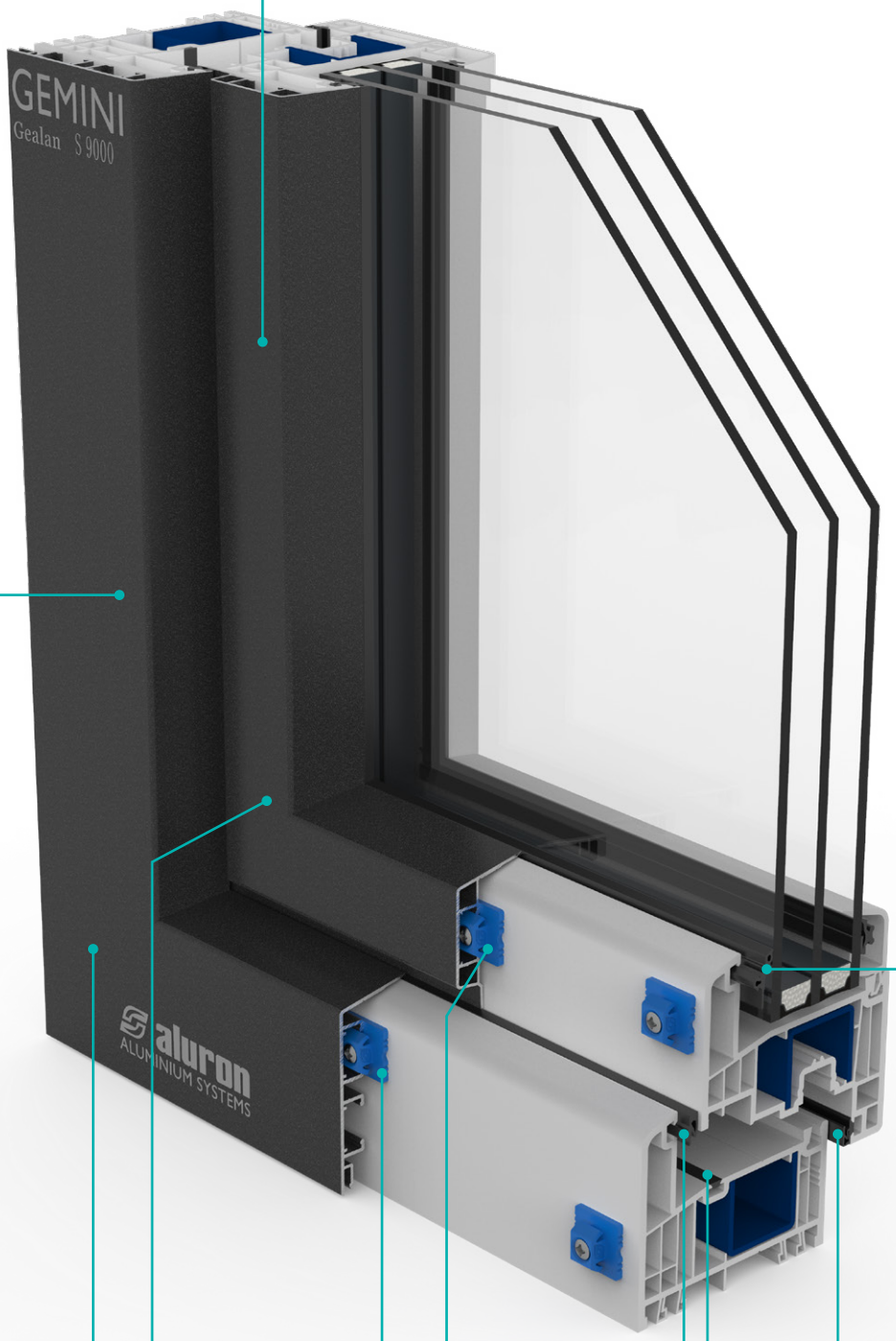

Naroża ram aluminiowych spawane lub łączone mechanicznie

Zaczepy systemowe GEMINI – przykręcane do korpusu okna

Oryginalne uszczelki systemu PVC

ZASTOSOWANIE

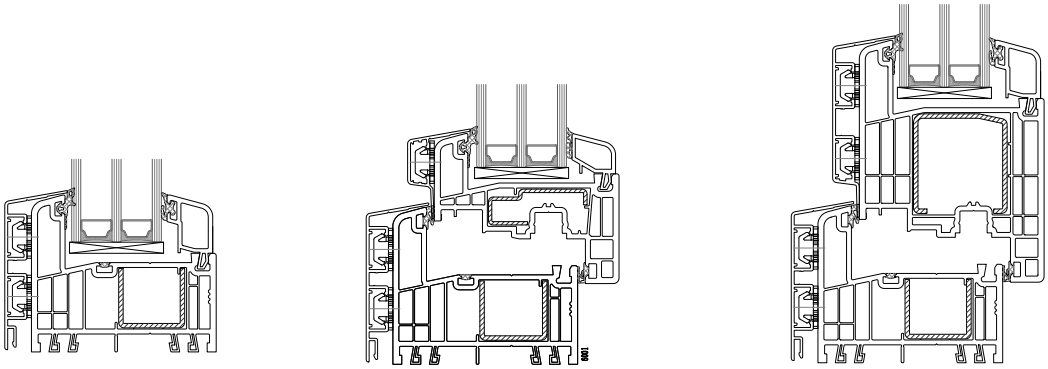

Stałe szklenie, okna i drzwi jednoskrzydłowe

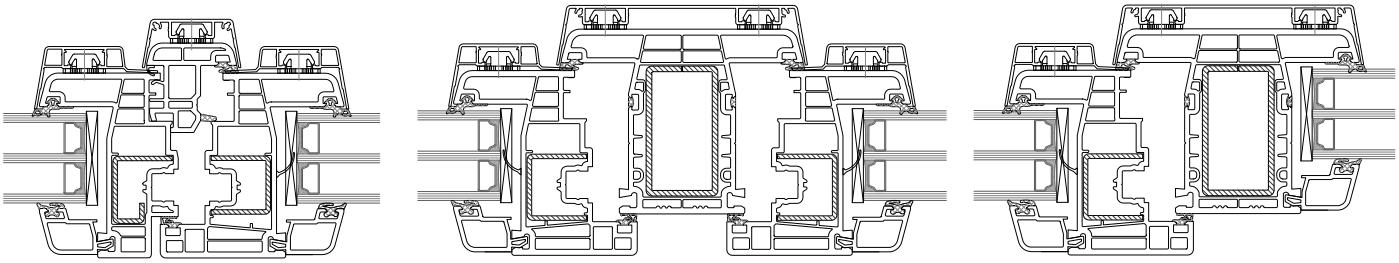

Słupek ruchomy, słupek stały, ślemiona

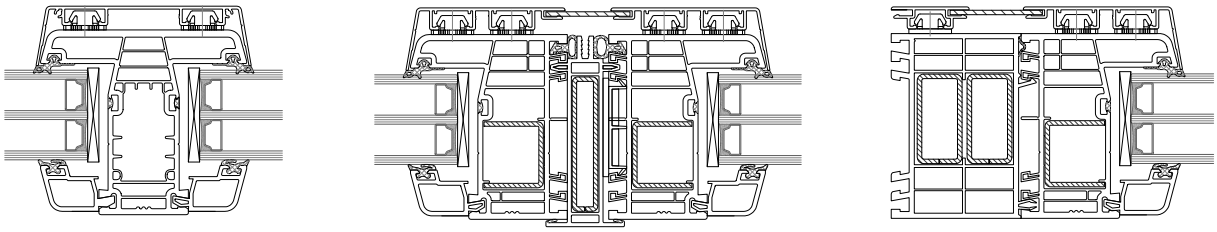

Szprosy, łączniki, poszerzenia

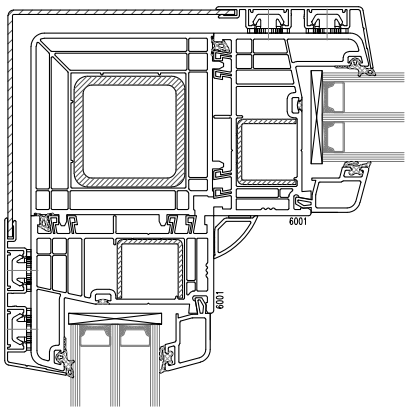

Słupki kątowe

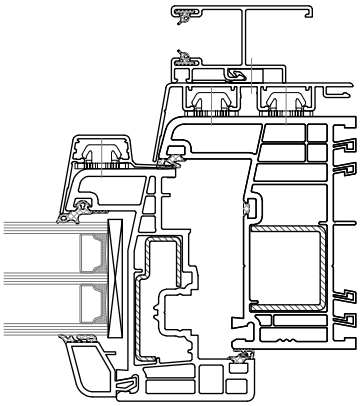

Profile roletowe

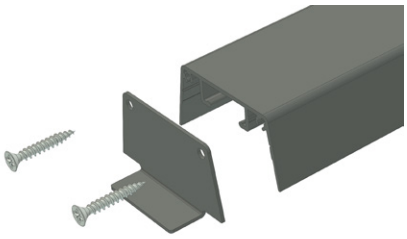

Słupek ruchomy:
zaślepki aluminiowe w kolorze profilu

KOLORYSTYKA

Nakładki aluminiowe charakteryzują się praktycznie nieograniczonymi możliwościami kolorystycznymi, niedostępnymi w standardowym oknie PVC. Do dyspozycji mamy malowanie proszkowe w RAL, NCS, szeroką gamę kolorów specjalnych, dekory drewnopodobne, jak również anodowanie.

Malowanie proszkowe

Kolory dostępne w stopniach połysku MAT, STRUKTURA, STRUKTURA METALIZOWANA.
Imitacja drewna – bez użycia folii (okleiny).
Dekory drewnopodobne w stopniu połysku MAT

ALURON Color Collection 2

ACC 2 jest indywidualną i ekskluzywną paletą kolorów dostępną tylko pod marką ALURON. Zawiera ponad 60 niestandardowych, nowoczesnych i ciekawych barw.

Grupy kolorystyczne

AR – MAT
Malowanie proszkowe RAL MAT

KOLORY STANDARDOWE

AR-RAL9005-MAT
AR-RAL7016-MAT
AR-RAL9007-MAT
AR-RAL7042-MAT
AR-RAL9006-MAT
AR-RAL7035-MAT
AR-RAL9016-MAT
AR-RAL9010-MAT
AR-RAL1013-MAT
AR-RAL3004-MAT
AR-RAL6005-MAT
AR-RAL5010-MAT
AR-RAL8001-MAT
AR-RAL8007-MAT
AR-RAL8017-MAT
AR-RAL8019-MAT

AR – FS
Malowanie proszkowe RAL FS

AM – FS
Malowanie proszkowe Metallic FS

QUALICOAT CLASS 2

ANODIZED & EFFECT COLORS
AA – C kolory anody: C0, C33, C34
AA – R imitacja anody – malowanie proszkowe

AD – MAT
Dekory drewnopodobne MAT

Certyfikowana jakość malowania proszkowego

Powłoki malowane proszkowo wyróżniają się wysoką odpornością na działanie zmiennych temperatur, UV czy uszkodzenia mechaniczne. Oferowane jest malowanie proszkowe w jakości **QUALICOAT** oraz opcjonalnie **QUALICOAT SEASIDE** dla dodatkowego zabezpieczenie antykorozyjnego.

Powierzchnie imitujące strukturę drewna bez użycia tradycyjnej folii (okleiny), wykorzystują nowoczesną technologię malowania, opartą na zjawisku sublimacji: **DECORAL Heat transfer**. Profile aluminiowe dostępne są również w wersji anodowanej.

GEMINI for PVC–ALU

Software dla klienta

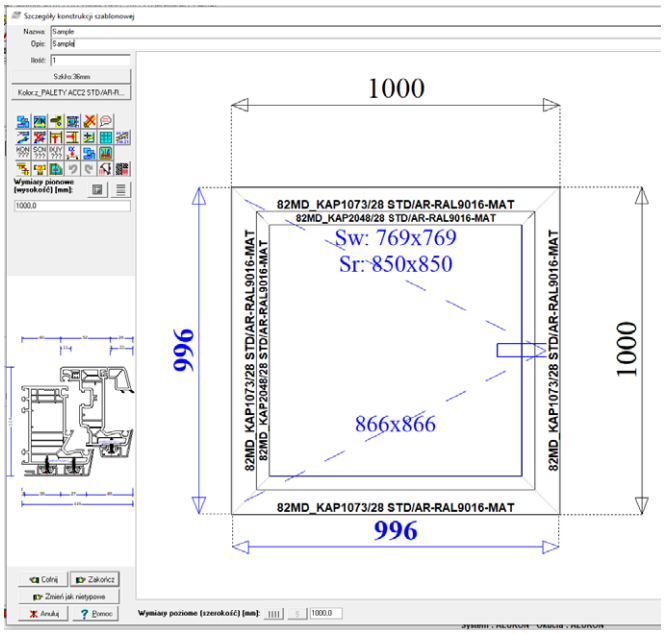

Autorskie oprogramowanie ALURON do sporządzania wycen i składania zamówień drogą elektroniczną

Katalogi systemowe

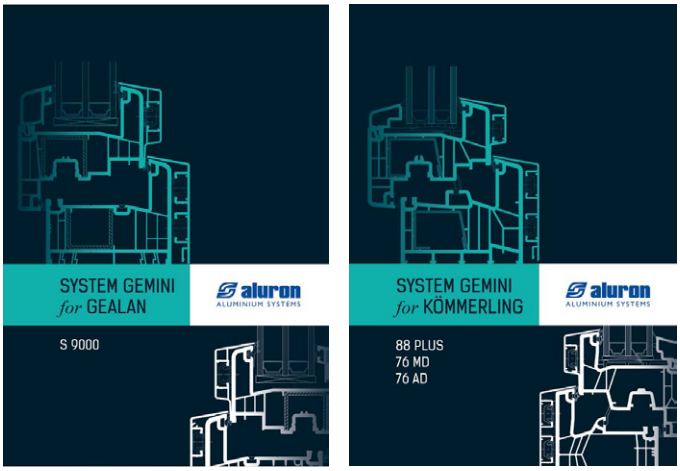

Katalogi techniczne w wersji drukowanej i elektronicznej

PAKIET KORZYŚCI

DLA UŻYTKOWNIKA

- Bogata oferta kolorystyczna
- Estetyka i funkcjonalność charakterystyczna dla produktów PREMIUM
- Spawane naroża nakładek aluminiowych
- Podwyższone parametry użytkowe: szczelność, odporność na warunki atmosferyczne, komfort akustyczny i statyka konstrukcji
- Bezpieczna eksploatacja: niezależna konstrukcja nakładek ALU i korpusu PVC
- Łatwość recyklingu i wymiany nakładki w przypadku uszkodzenia: produkt demontowalny

DLA PRODUCENTA

- Kompletny system aluminiowy, zawierający profile,uszczelki, zaczepy, zaślepki i inne akcesoria
- Szeroka gama dostępnych konstrukcji
- Możliwość zamówienia gotowych nakładek aluminiowych, w dowolnym kolorze
- Łatwość i szybkość montażu w warunkach produkcyjnych
- W ofercie również parapety, blachy i obróbki
- Opcjonalne gięcie profili aluminiowych
- Autorskie oprogramowanie do wycen i składania zamówień drogą elektroniczną

ALURON

PL 42-400 Zawiercie
ul. Podmiejska 11
pvcalu@aluron.eu

www.aluron.eu